PICTO Benelux

CONSTRUIRE UNE INSOLEUSE U.V.

René Smets

Comme vous le savez, toutes les anciennes techniques anciennes impliquant un tirage par contact nécessitent une exposition à la lumière U.V. Cela peut être bien sûr la lumière du jour, mais celle-ci variant fortement au cours de la journée, ne permettra pas de déterminer des temps de pose standards. La seule solution est de construire une insoleuse. Voici comment j'ai construit la mienne.

J'ai utilisé des panneaux en aggloméré mélaminé que l'on trouve dans n'importe quel magasin de bricolage. On peut faire découper sur place ces panneaux aux dimensions voulues. Pour la finition, on peut utiliser des bandes de chant mélaminés.

L'**esquisse 1** montre en détail l'assemblage des diiférents parties de l'insoleuse.

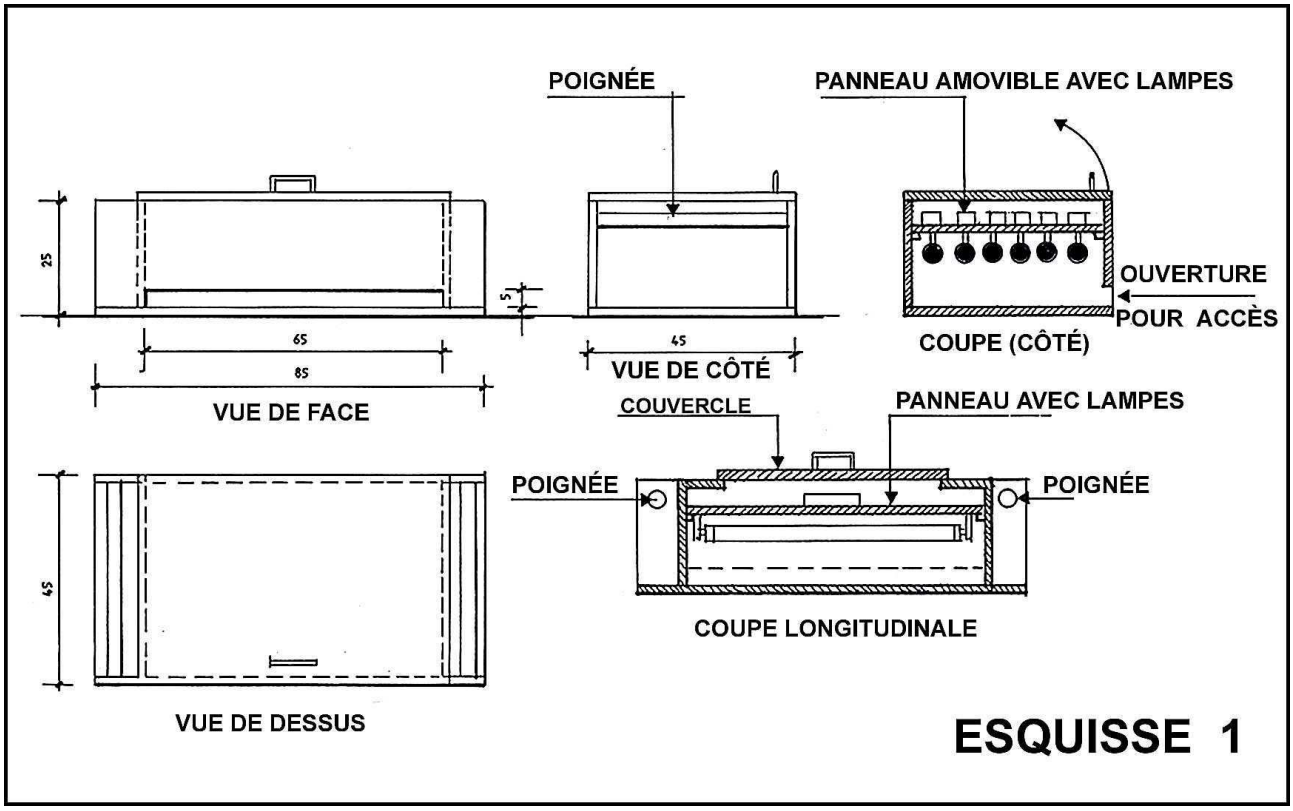

Elle est composée d'une base sur laquelle les panneaux latéraux et frontaux/dorsaux sont vissés.

L' **esquisse 2** donne une vue en perspective. Dans la partie supérieure se trouve un panneau amovible sur lequel sont montés les tubes et le cablage électrique. Le tout est fermé par un couvercle. L'insoleuse est équipée de 6 tubes UVA de 40 watts de chez Philips.

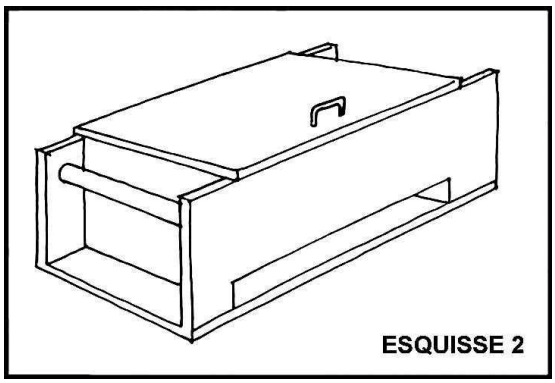

Ils sont commandés par une minuterie réglable: voir **esquisse 3** pour le schéma de montage/cablage.

Dans la partie inférieure, il y a une ouverture permettant de glisser le châssis-presse dans l'insoleuse.
Les **photos 1 et 2** montrent l'insoleuse finie, avec le châssis-presse qui y est glissé.

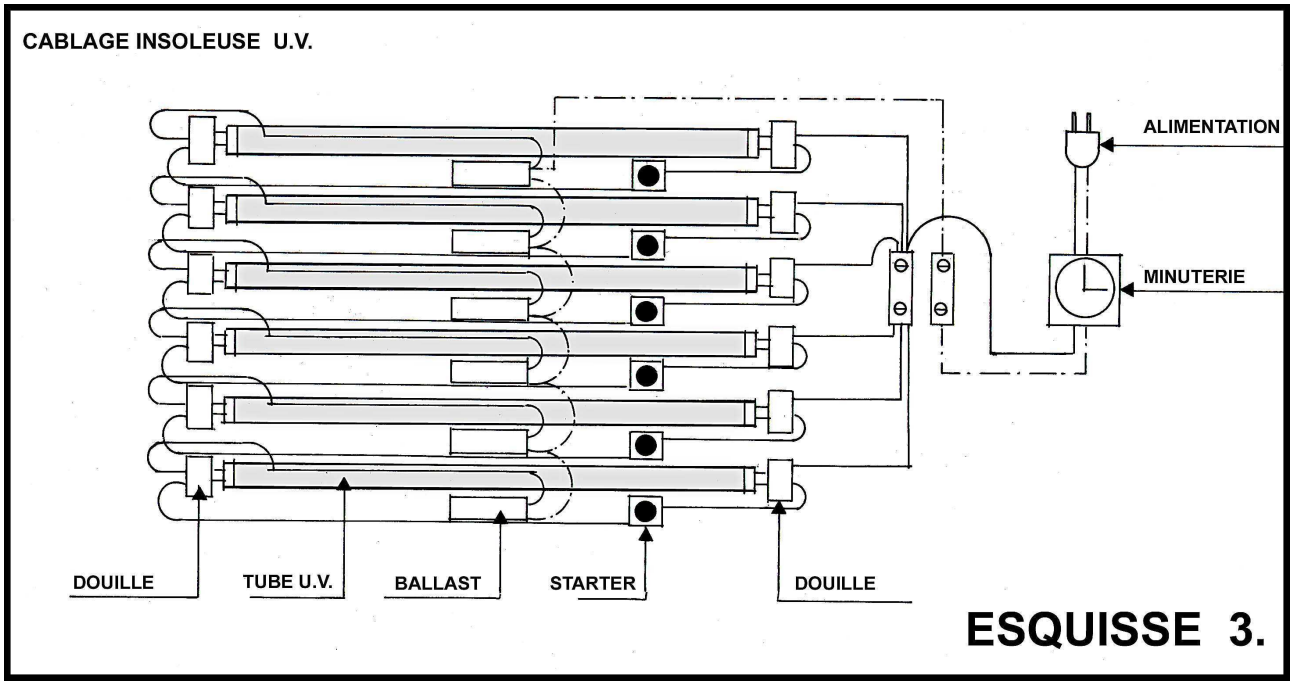

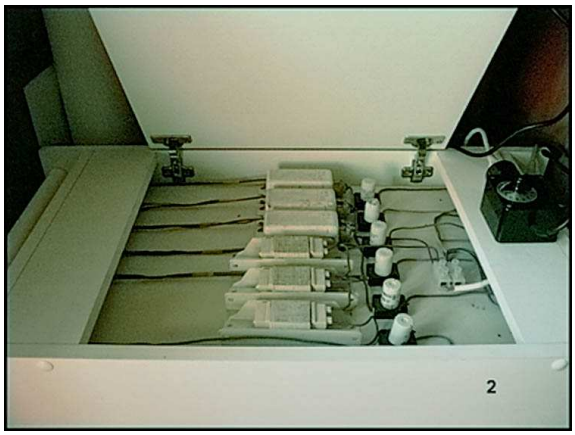

c/o Jacques Kevers – Beau Site, Première Avenue 7 - 1330 Rixensart – Belgique - Tél +32(0)2 653 56 02 - Courriel: jacques@kevers.org